GM3-5631CBG: 3 DISP 7 SEG CATODO COMUN AZUL

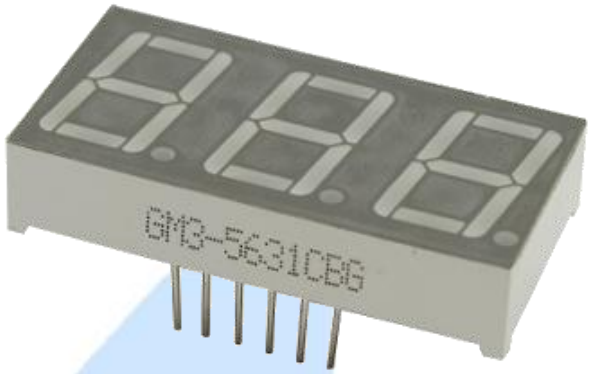

Descripción

El display de 7 segmentos es un dispositivo opto-electrónico que sirve para visualizar números del 0 al 9 o algunos símbolos, está compuesto por siete leds principales y uno extra para representar un punto decimal para cada display. Es llamado de cátodo común porque todos los leds comparten el cátodo o la terminal negativa. Cuenta con 12 terminales.

Especificaciones

Color de leds	Azul
Color de la caratula	Gris
Color del segmento (apagado)	Blanco
Dimensiones	37.8 x 19 [mm]
Voltaje y corriente de operación	2 [V] y 20 [mA]

Aplicaciones

El objetivo de estos displays es visualizar un dígito del 0 al 9 o algún otro símbolo que se pueda visualizar con estos siete segmentos, para una correcta visualización se pueden utilizar interruptores, decodificadores BCD o tarjetas programables como Arduino.
Algunos ejemplos en los que se utilizan estos display son:

Relojes, temporizadores, contadores, marcadores, termómetros.

Ejemplos de las formas de visualización con PIC Y arduino

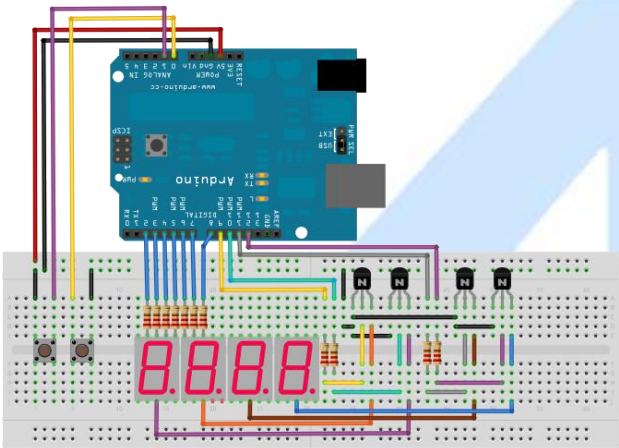

Ejemplo de aplicación

Como se muestra en la imagen se presenta un diagrama eléctrico para la visualización de los números en los display, con una tarjeta programable.

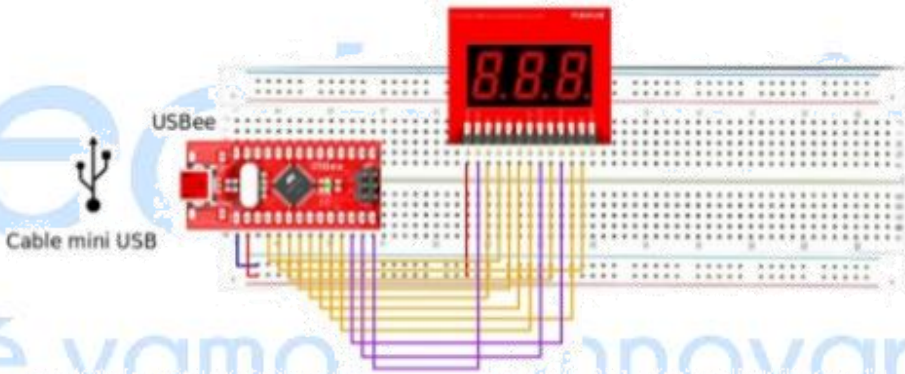

Dimensiones

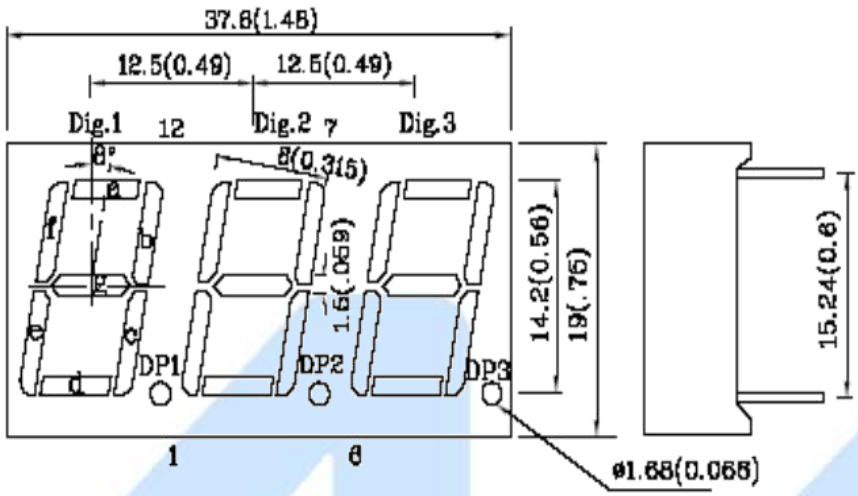

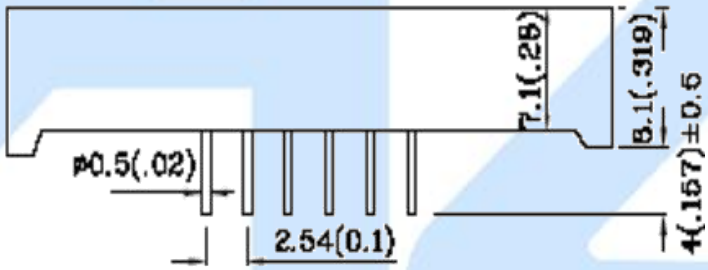

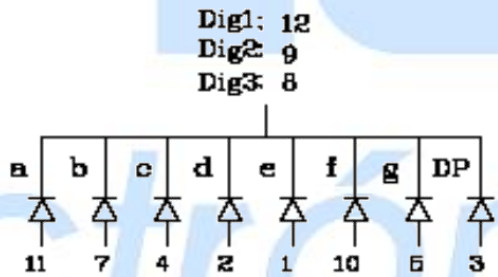

AG Electrónica ¿Qué vamos a innovar hoy?	AG Electrónica S.A.P.I. de C.V. República del Salvador N° 20 Segundo Piso Teléfono: (01)55 5130 - 7210		
ACOTACIÓN: mm/pulgada	http://www.agelectronica.com	ESCALA: N/A	REALIZO: AAJF REV:DMSP
TOLERANCIA: ±0.5mm	**Descripción: 3 DISP 7 SEG CATODO COMUN AZUL**		
TOLERANCIA: ± 3°	Fecha: 13/02/2020	**No. Parte: GM3-5631CBG**	

AG Electrónica
¿Qué vamos a innovar hoy?