LBT10012AO

DISPLAY DE FLECHA (NARANJA)

Descripción:

Display diseñado en forma de flecha usado como indicador de niveles o sentidos . Es un display muy sencillo y de fácil uso, puede utlizar un arduino o puede realizar la conexión con resistencias (aprox. 220ohms x cada pin) y una fuente de 5V con la finalidad de no dañar el display.

Características:

- Compatible con Arduino
- 34 x 24 x 10.5 mm

Especificaciones:

Voltaje de trabajo	**5V**
Corriente de trabajo	**320mA**

Ejemplo de Aplicación:

Mediante un Arduino Uno y el programa de ejemplo blink.

Programa: encender display:

```
// the setup function runs once when you press reset or power the board

void setup() {

  // initialize digital pin LED_BUILTIN as an output.

  pinMode(LED_BUILTIN, OUTPUT);

}

// the loop function runs over and over again forever

void loop() {

  digitalWrite(LED_BUILTIN, HIGH);   // turn the LED on (HIGH is the voltage level)

  delay(1000);                       // wait for a second

//  digitalWrite(LED_BUILTIN, LOW);    // turn the LED off by making the voltage LOW

//  delay(1000);                       // wait for a second

}
```

Dimensiones:

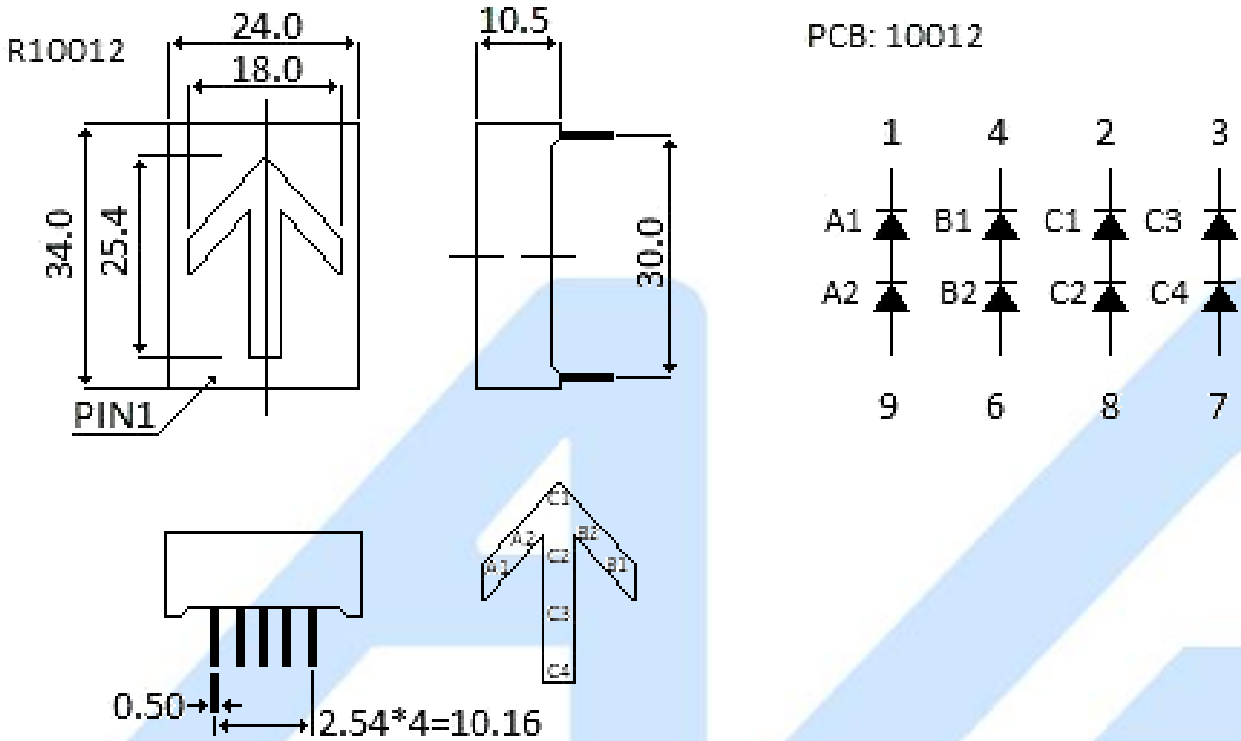

Pin 5 y 10 sin conexión

AG Electrónica ¿Qué vamos a innovar hoy?	AG Electrónica S.A.P.I. de C.V. República del Salvador N° 20 Segundo Piso Teléfono: 55 5130 - 7210		
ACOTACIÓN: N/A	http://www.agelectronica.com	ESCALA: N/A	REALIZO: LFCV REV:VJSR
TOLERANCIA: N/A	DISPLAY FLECHA(NARANJA)		
TOLERANCIA: N/A	Fecha: 25/10/2019	**No. Parte: LBT10012AO**	

AG Electrónica ¿Qué vamos a innovar hoy?