Imagen de carta de aprobacion del conector tipo PHD

Nombre	Material	Notas
Terminal	Bronce Fosforo	

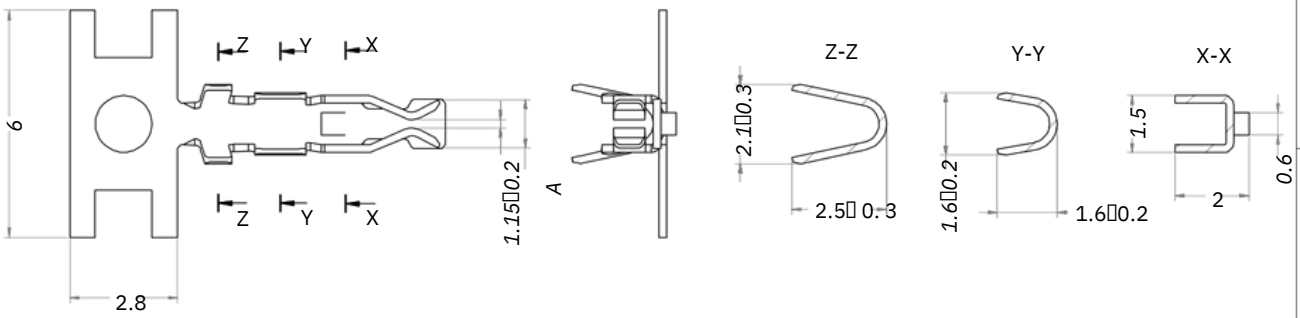

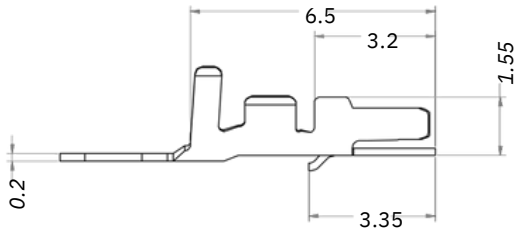

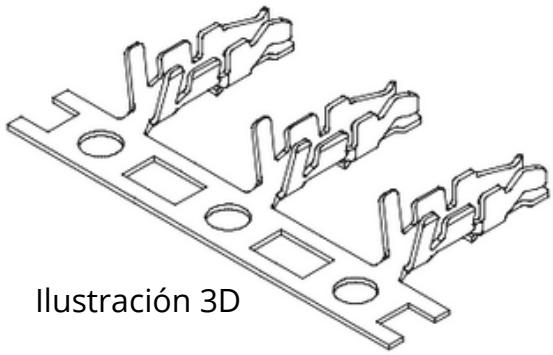

Ilustración 3D

Part No.	Description	A	Finish	Qty/reel
A2002-TP	PHD-T11	0.25	Tin	10,000pcs
A2002-T12P	PHD-T12	0.28	Tin	10,000pcs

LHE® Zhejiang Lianhe Electrónica Co., Ltd.			
Nombre del producto	PHD-T	Escala	5 : 1
Numero del Pieza	A2002-T	Tolerancia sin indicar (mm)	
Numero de dibujo	LHEIGC-9	>0 - 3	±0.12
Material	Bronce fosforoso	>3 - 18	±0.15
Fabricado por	Wang Tian 2024-05-10	>18 - 50	±0.30
Revisado por	Tian Qin 2024-05-10	>50 - 120	±0.50
Aprobado por	Li Qingwen 2024-06-10	X°	±3°
Vista		X.X°	±0.5°

Web:www.lhecn.com www.lhe.en.alibaba.com Tel:86-0577-62383668 0577-62383212 Fax:86-0577-62382566