SKU19579

MÓDULO DE PANTALLA LCD 1.8 PULGADAS PARA RASPBERRY PI PICO 65K

DESCRIPCIÓN

Módulo de pantalla LCD de 1.8 pulgadas.

Controlador ST7735S Integrado, Utilizando Bus SPI

CARACTERÍSTICAS

- Resolución 160×128, colores RGB de 65K, efecto de visualización claro y colorido
- Interfaz SPI, requiere pines de E/S mínimos
- Viene con recursos de desarrollo y manual (ejemplos de Raspberry Pi Pico C / C ++ y MicroPython)

Electrónica
¿Qué vamos a innovar hoy?

ESPECIFICACIONES

Especificaciones Técnicas	
VOLTAJE DE FUNCIONAMIENTO	2.6-5.5V
INTERFAZ DE COMUNICACIÓN	SPI de 4 hilos
PANEL DE VISUALIZACIÓN	TFT
CONDUCTOR	ST7735S
RESOLUCIÓN	160*128 píxeles
TAMAÑO DE PANTALLA	35,04 × 28,03 mm
TAMAÑO DE PÍXEL	0,219 × 0,219 mm

DIMENSIONES

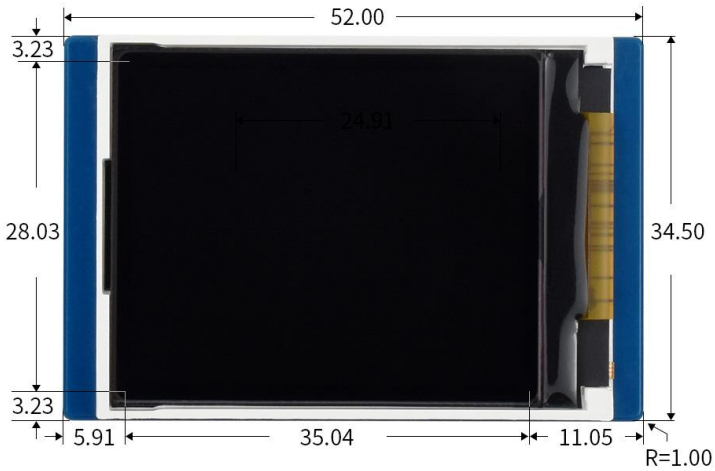

Unit: mm

ASIGNACIÓN DE PINES

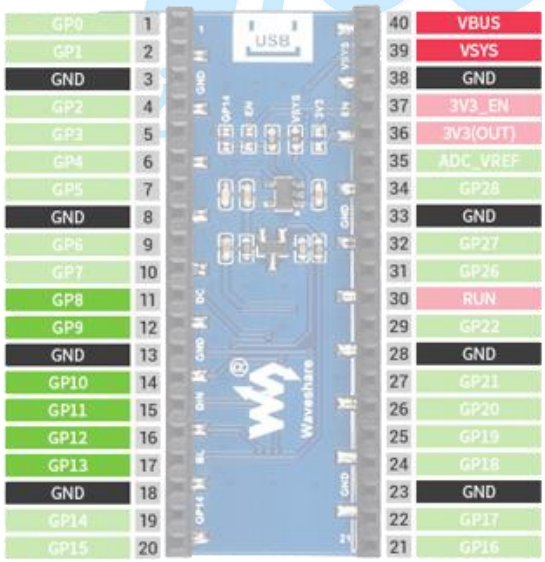

VBUS		Power supply 3.3V~5.5V
VSYS		Power supply 1.8V~5.5V
GND		Ground
GP8	LCD_DC	Data/Command, High for Data, Low for Command
GP9	LCD_CS	Chip select, low active
GP10	LCD_CLK	SPI clock input
GP11	LCD_DIN	SPI data input
GP12	LCD_RST	Reset, low active
GP13	LCD_BL	Backlight

Más información: Pico-LCD-1.8

AG Electrónica ¿Qué vamos a innovar hoy?	AG Electrónica SAPI de CV República del Salvador N° 20 2do Piso. Teléfono: 55 5130 - 7210 http://www.agelectronica.com	Realizó	JMLM
		Revisó	JMLM
		Fecha	30/08/2022